Разделка наконечника сваи (развертка)

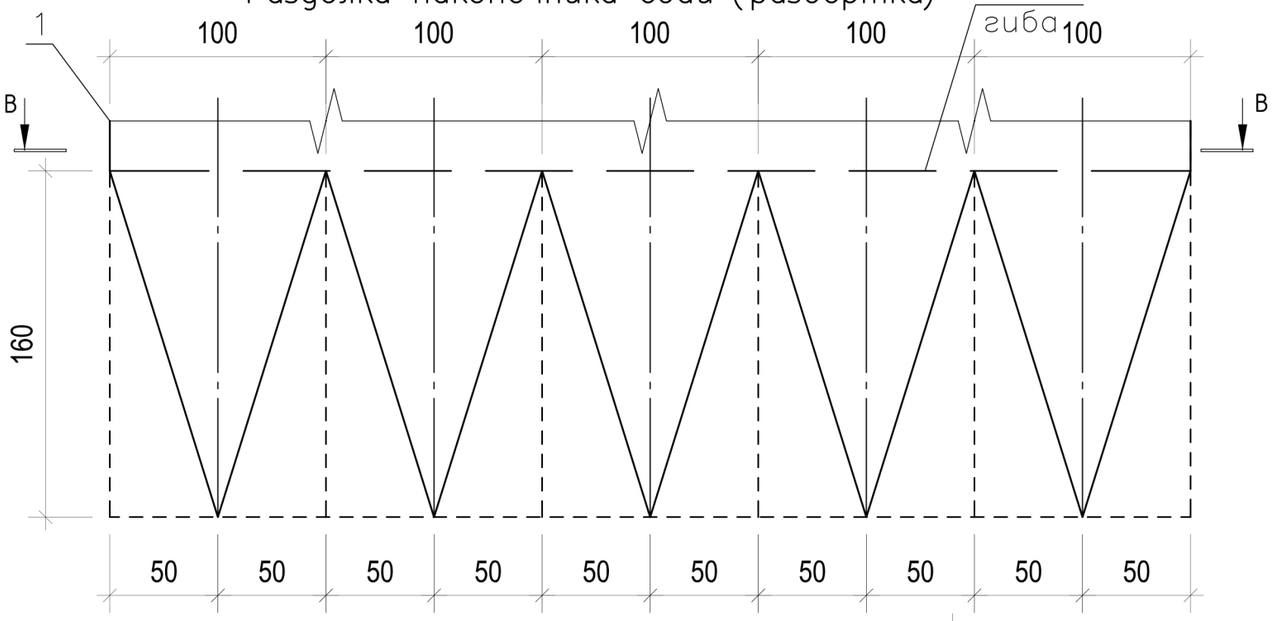

Спецификация элементов на одну конструкцию

Марка изделия	Поз.	Наименование	Кол.	Масса 1 дет. кг	Масса изделия кг
Оголовок	1	Труба ø159х6 ГОСТ 8732–78 / 09Г2С ГОСТ 19281–2014 L=8160	1	184.7	198.73
Оголовок	2	Лист 8х250х250 ГОСТ 19903–2015 / С345 ГОСТ 27772–2015	1	3.92	
Оголовок	3	Лист 6х45х130 ГОСТ 19903–2015 / С345 ГОСТ 27772–2015	4	0.27	
Анкер	4	Уголок 75х6 ГОСТ 8509–93 / С345 ГОСТ 27772–2015 L=112	8	0.77	
Петля	5	Круг ø10 ГОСТ 8509–93 / С245 ГОСТ 27772–2015 L=400	2	0,24	
Защитное кольцо	6	Круг ø6 ГОСТ 8509–93 / С245 ГОСТ 27772–2015 L=500	1	0,11	
Противо–пучинистый состав	7	ОСПТ–"Reline" Озерск	1.9 м²	2.28	

В–В

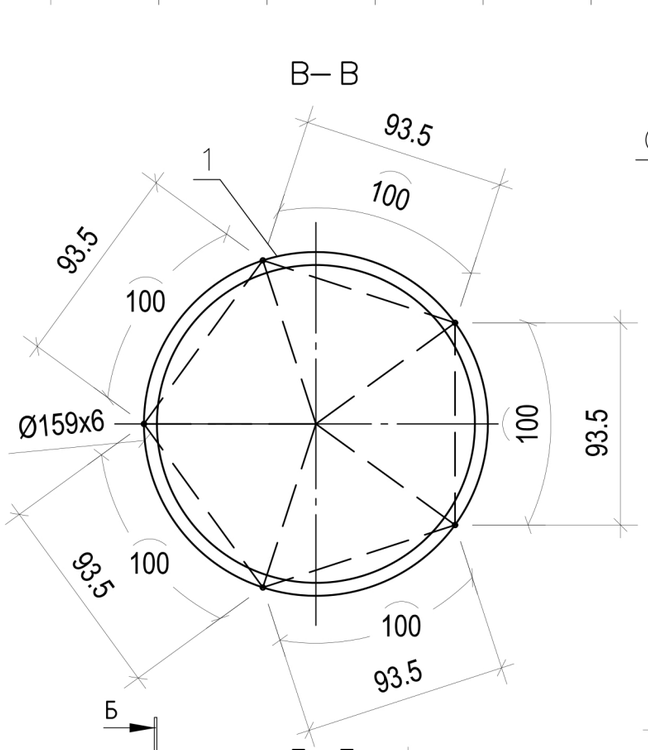

Б–Б

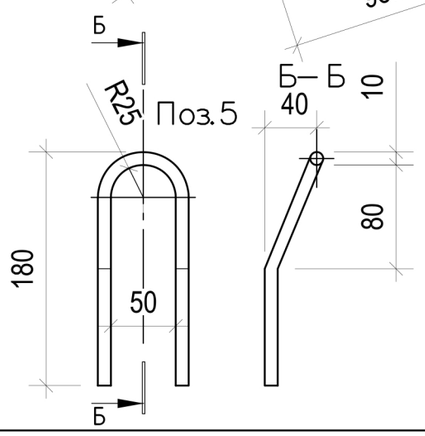

А–А

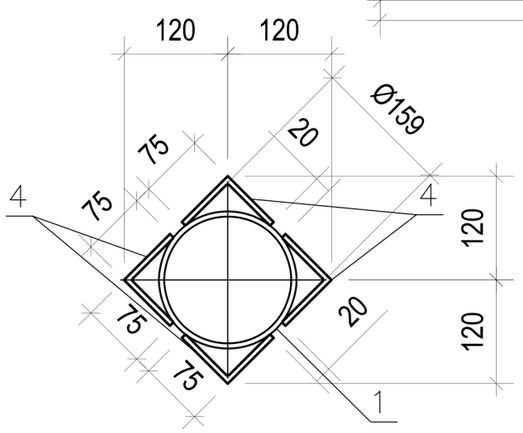

СМОТ–159/6–8–Б–2–Т–А2–П–ОП/1.6/3.8–09Г2С

Оголовок приваривать по месту после монтажа свай

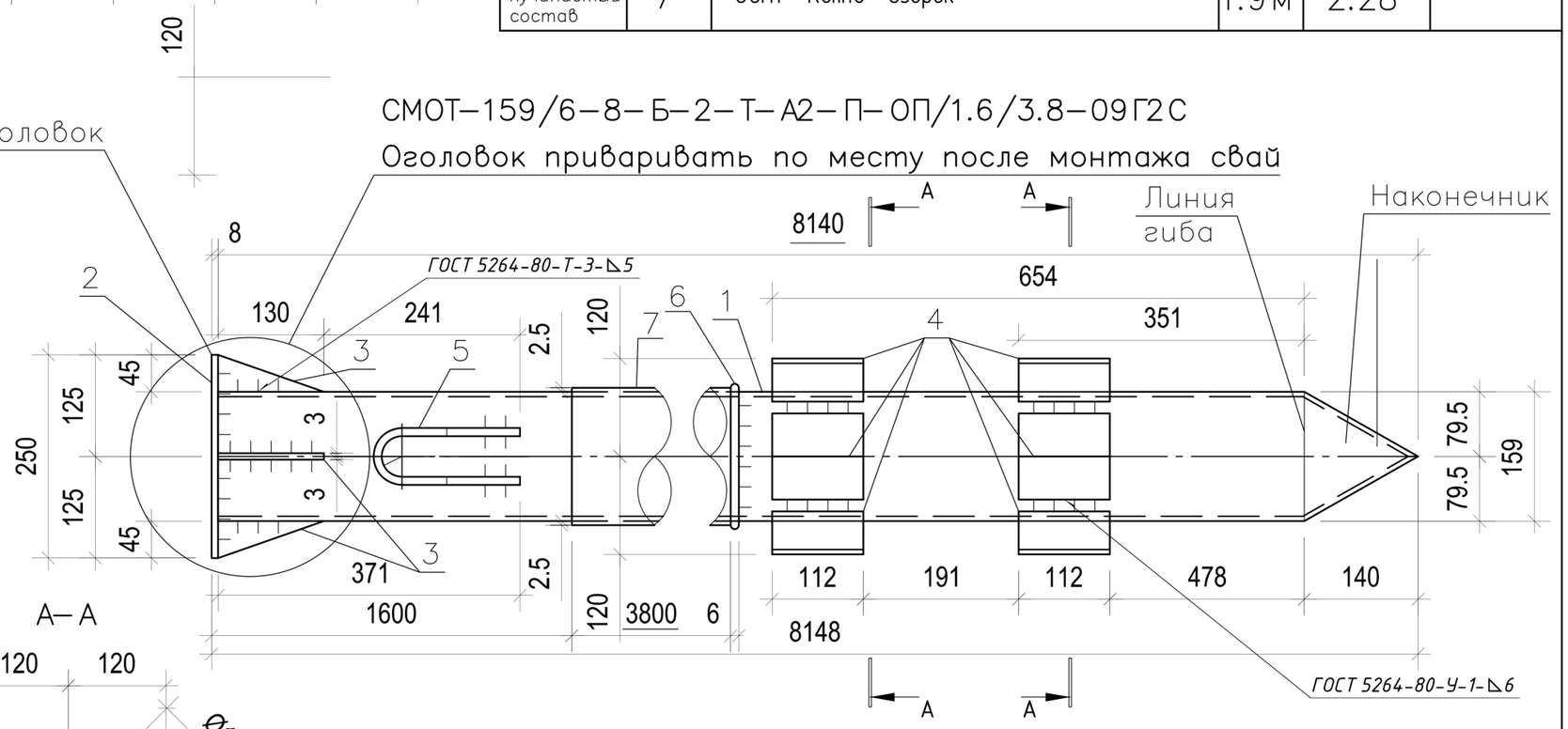

Изм.	Кол. уч.	Лист	N док.	Подп.	Дата	Серия 1.411.3–11 см.13	
Разработал		Горячев			10.18	Строительство ПС 220кВ КС–3 с трансформаторной мощностью 20МВА	Стадия: Р; Масса: 198.73кг 62 Шт; Масштаб:
Проверил		Володина					Лист 1; Листов 1
Нач. ОТД		Иващенко				Свая СМОТ–159/6–8–Б–2–Т–А2–П–ОП/1.6/3.8–09Г2С	

Взам. инв. N | Подп. и дата | Инв. N подл.

Формат А3